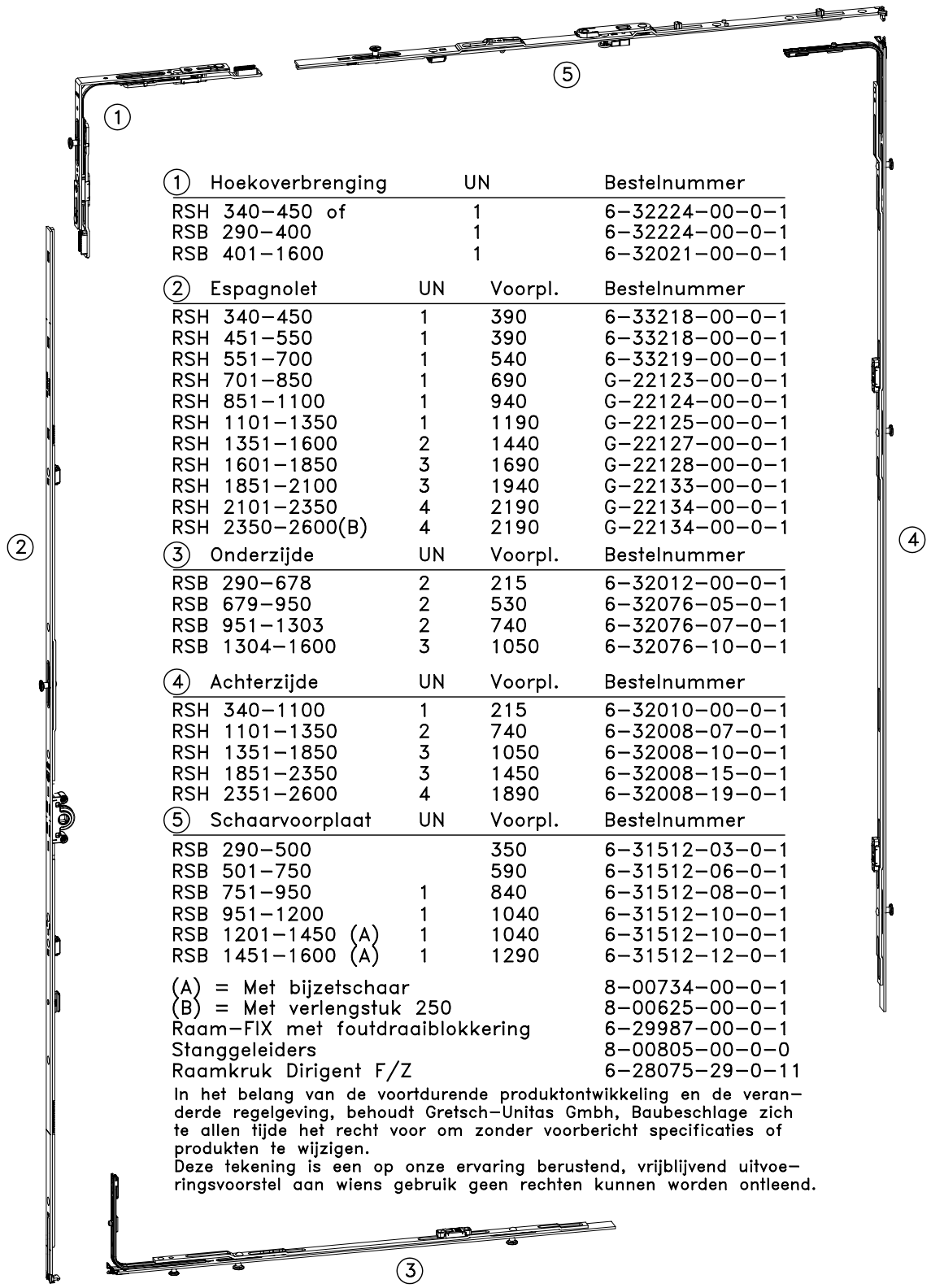


| ① Hoekoverbrenging | UN | Bestelnummer |
|---|---|---|
| RSH 340–450 of | 1 | 6–32224–00–0–1 |
| RSB 290–400 | 1 | 6–32224–00–0–1 |
| RSB 401–1600 | 1 | 6–32021–00–0–1 |

| ② Espagnolet | UN | Voorpl. | Bestelnummer |
|---|---|---|---|
| RSH 340–450 | 1 | 390 | 6–33218–00–0–1 |
| RSH 451–550 | 1 | 390 | 6–33218–00–0–1 |
| RSH 551–700 | 1 | 540 | 6–33219–00–0–1 |
| RSH 701–850 | 1 | 690 | G–22123–00–0–1 |
| RSH 851–1100 | 1 | 940 | G–22124–00–0–1 |
| RSH 1101–1350 | 1 | 1190 | G–22125–00–0–1 |
| RSH 1351–1600 | 2 | 1440 | G–22127–00–0–1 |
| RSH 1601–1850 | 3 | 1690 | G–22128–00–0–1 |
| RSH 1851–2100 | 3 | 1940 | G–22133–00–0–1 |
| RSH 2101–2350 | 4 | 2190 | G–22134–00–0–1 |
| RSH 2350–2600(B) | 4 | 2190 | G–22134–00–0–1 |

| ③ Onderzijde | UN | Voorpl. | Bestelnummer |
|---|---|---|---|
| RSB 290–678 | 2 | 215 | 6–32012–00–0–1 |
| RSB 679–950 | 2 | 530 | 6–32076–05–0–1 |
| RSB 951–1303 | 2 | 740 | 6–32076–07–0–1 |
| RSB 1304–1600 | 3 | 1050 | 6–32076–10–0–1 |

| ④ Achterzijde | UN | Voorpl. | Bestelnummer |
|---|---|---|---|
| RSH 340–1100 | 1 | 215 | 6–32010–00–0–1 |
| RSH 1101–1350 | 2 | 740 | 6–32008–07–0–1 |
| RSH 1351–1850 | 3 | 1050 | 6–32008–10–0–1 |
| RSH 1851–2350 | 3 | 1450 | 6–32008–15–0–1 |
| RSH 2351–2600 | 4 | 1890 | 6–32008–19–0–1 |

| ⑤ Schaarvoorplaat | UN | Voorpl. | Bestelnummer |
|---|---|---|---|
| RSB 290–500 | | 350 | 6–31512–03–0–1 |
| RSB 501–750 | | 590 | 6–31512–06–0–1 |
| RSB 751–950 | 1 | 840 | 6–31512–08–0–1 |
| RSB 951–1200 | 1 | 1040 | 6–31512–10–0–1 |
| RSB 1201–1450 (A) | 1 | 1040 | 6–31512–10–0–1 |
| RSB 1451–1600 (A) | 1 | 1290 | 6–31512–12–0–1 |

| | |
|---|---|
| (A) = Met bijzetschaar | 8–00734–00–0–1 |
| (B) = Met verlengstuk 250 | 8–00625–00–0–1 |
| Raam–FIX met foutdraaiblokkering | 6–29987–00–0–1 |
| Stanggeleiders | 8–00805–00–0–0 |
| Raamkruk Dirigent F/Z | 6–28075–29–0–11 |

In het belang van de voortdurende produktontwikkeling en de veranderde regelgeving, behoudt Gretsch–Unitas Gmbh, Baubeschlage zich te allen tijde het recht voor om zonder voorbericht specificaties of produkten te wijzigen.
Deze tekening is een op onze ervaring berustend, vrijblijvend uitvoeringsvoorstel aan wiens gebruik geen rechten kunnen worden ontleend.

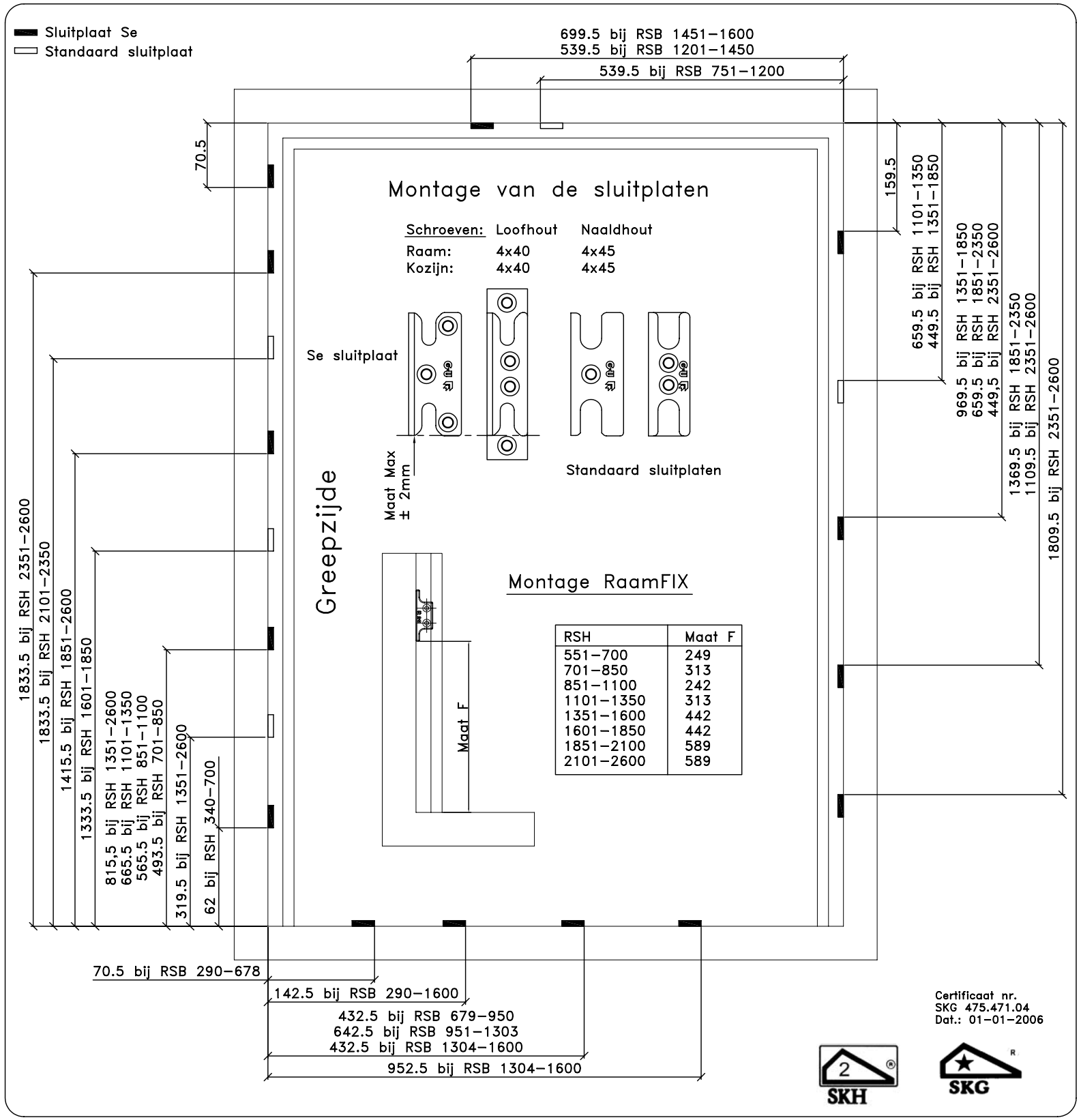


| RSH | Maat F |
|---|---|
| 551–700 | 249 |
| 701–850 | 313 |
| 851–1100 | 242 |
| 1101–1350 | 313 |
| 1351–1600 | 442 |
| 1601–1850 | 442 |
| 1851–2100 | 589 |
| 2101–2600 | 589 |

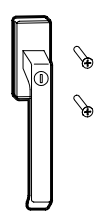

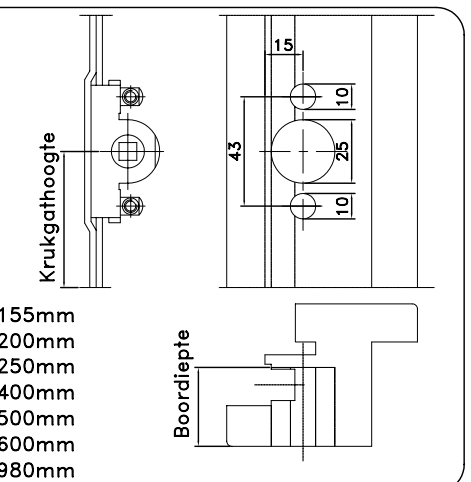


Krukgathoogte

| | |
|---|---|
| RSH 360–550 | 155mm |
| RSH 551–700 | 200mm |
| RSH 701–850 | 250mm |
| RSH 851–1100 | 400mm |
| RSH 1101–1350 | 500mm |
| RSH 1351–1850 | 600mm |
| RSH 1851–2600 | 980mm |

Inhanging van de beslagdelen

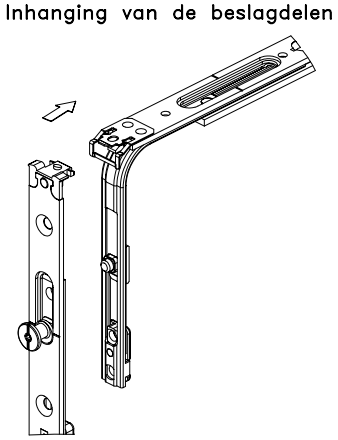

Verstellen van de Uni–nok
Verstelling ± 1mm met
Torxsleutel gr.15

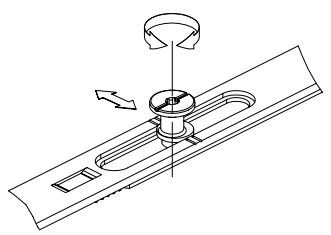

Montage van de RaamFIX

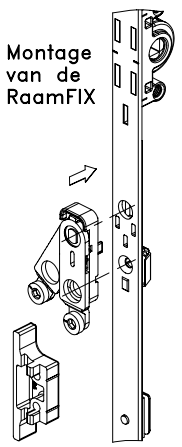

Deze tekening met rondomsluiting kan toegepast worden op alle opdek Uni–Jet draaivalsystemen behalve verdekt beslag. (hiervoor is een aparte tekening HL 00503)
Maximale raamsponninghoogte (beslagmaat) is 2600mm
Maximale raamsponningbreedte (beslagmaat) is 1600mm
Bij de uitvoering en de montage van dit veiligheidsbeslag zijn de algemeen geldende voorschriften te beachten.
Voor de beslaggebonden onderdelen en toebehoren zijn voor elk Uni–Jet systeem tekeningen beschikbaar.
Uni–Jet M6/12 HL00550, Uni–Jet M20 HL00551 en Uni–Jet S HL00552.
Het SKG plaatje kan met een normale schroef meegeschroefd worden.

# Draaivalbeslag Uni–Jet Se

12mm speling rondom. Raamdikte vanaf 56mm

G.U–Nederland B.V.
Eindhoven
Tel: 040–2914720
www.gu.nl

Deze tekening mag zonder onze toestemming noch gecopieerd noch aan derden of aan concurrerende firma's ter beschikking gesteld worden

Datum:
17–07–2008
Tekening nr.
HL 00512